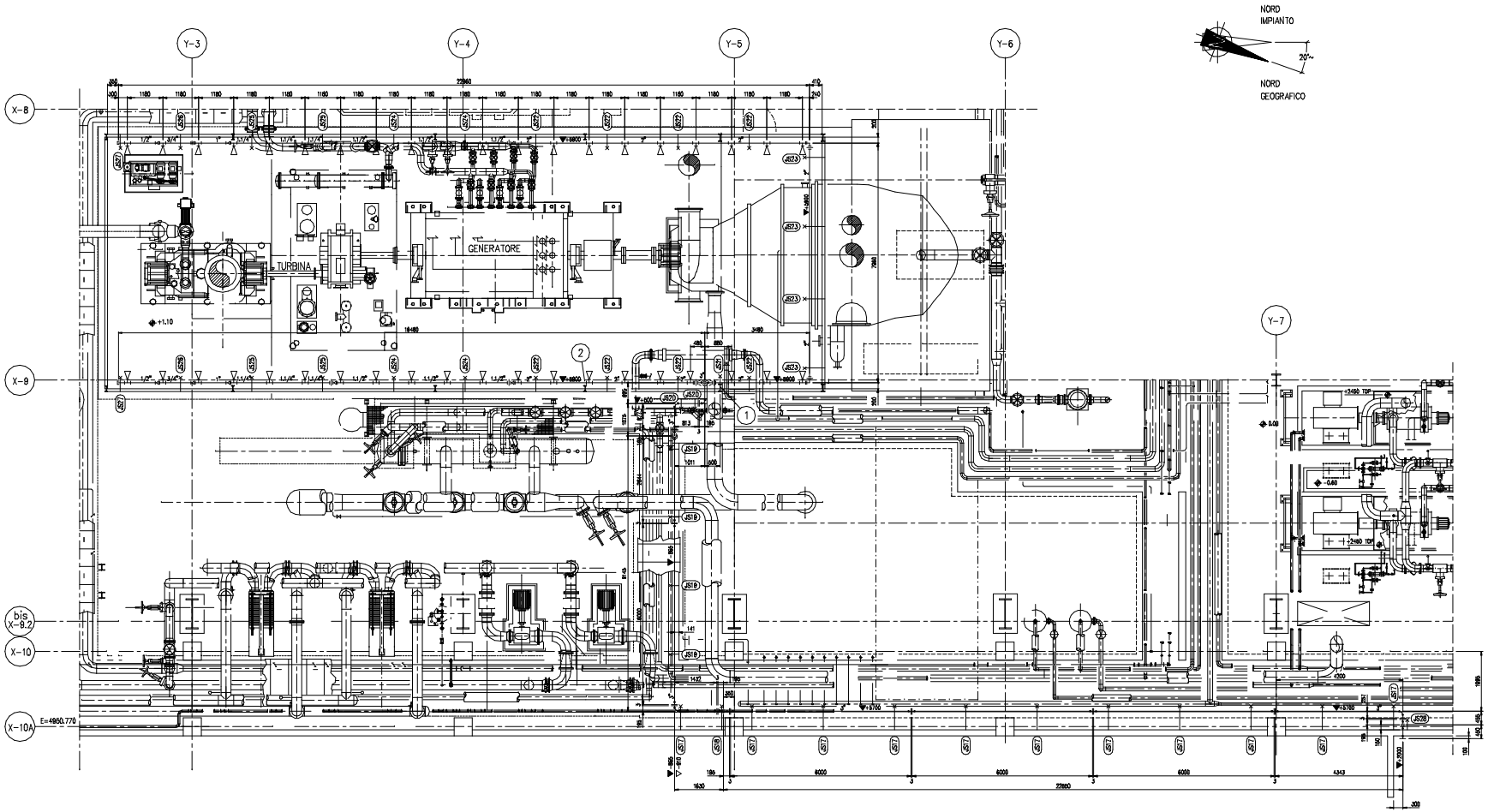

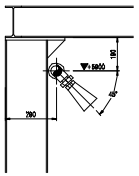

1 DETTAGLIO TUBO

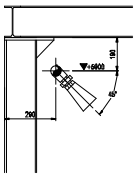

2 DETTAGLIO TUBO

SISTEMA ANTINCENDIO

IMPIANTO DI SPEGNIMENTO A CO2

LAYOUT MONTAGGIO TUBAZIONI

THIS DRAWING IS THE PROPERTY OF THE F.A.S. IT CANNOT BE REPRODUCED WITHOUT OUR WRITTEN APPROVAL.	OGGETTO: SISTEMA ANTINCENDIO CABINATO TURBINA SISTEMA DI SPEGNIMENTO A CO2 LAYOUT MONTAGGIO TUBAZIONI	SCALA 1:50	DATA		
		DISEGN. D.F.	23		
		CONTR. E.M.	07		
		APPRO. S.G.	09		
FAS	CLIENTE	COMM. N°			
		ORD. N°			
	1 REVISIONATO CON LE ORDINATE ASB 5.08.08 D.F.				
	0 EMESSO PER APPROVAZIONE 8.07.08 D.F.				
	REV. N° DESCRIZIONE DATA DISEG.	DIS. N°	12437		